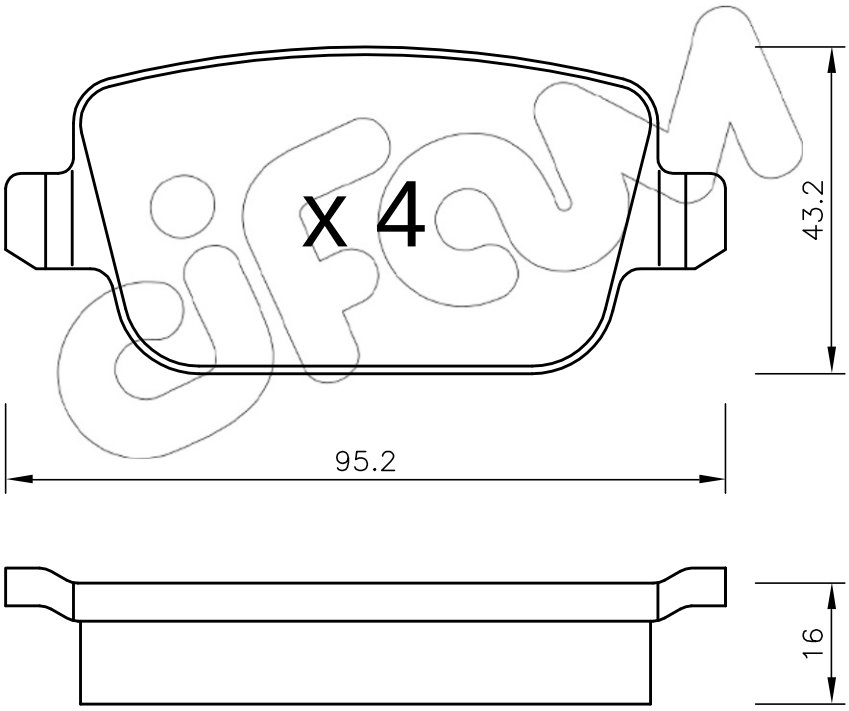
x 4
43.2
95.2
16