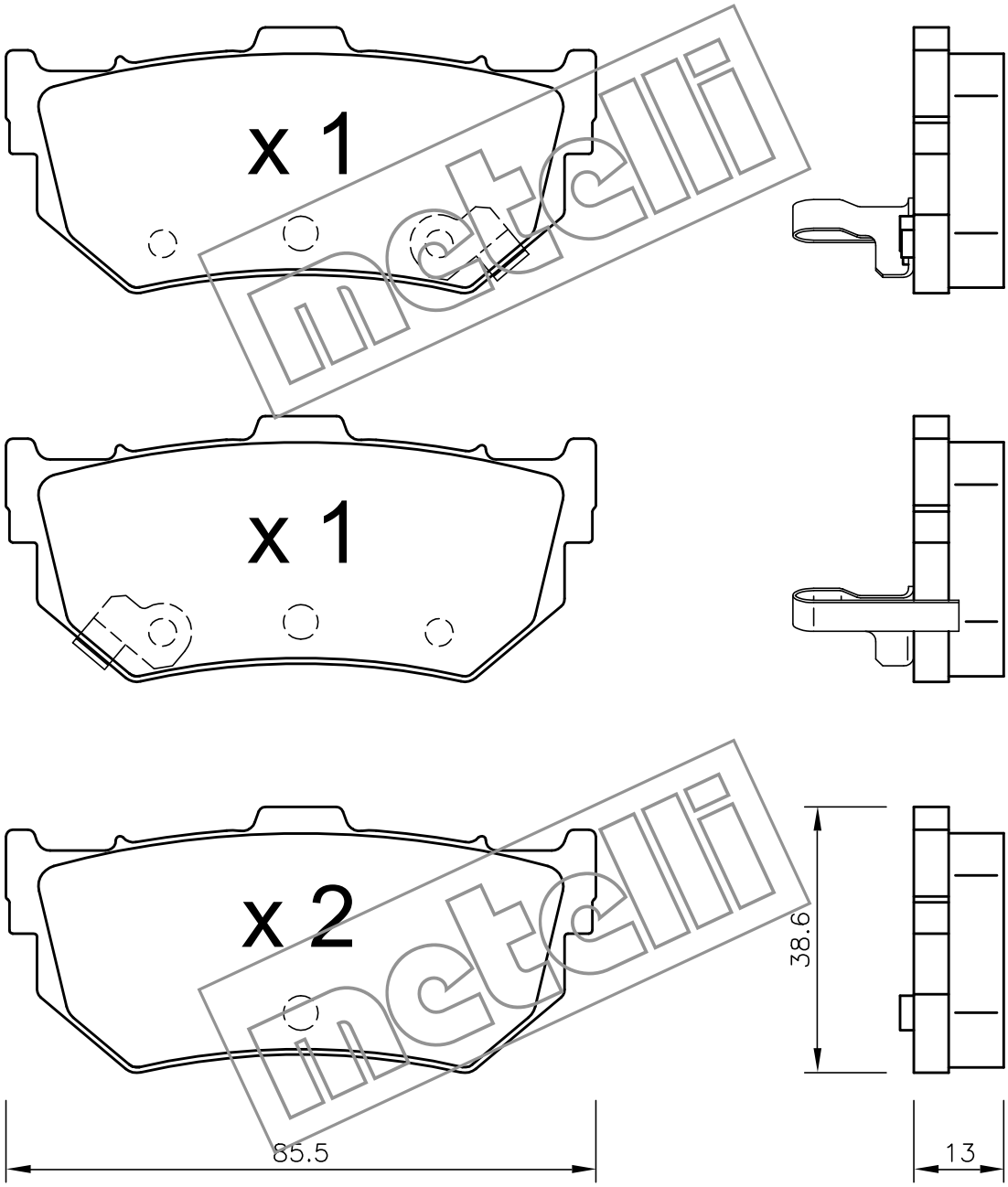

metelli